KIPU

Anderssen & Voll | 2014



KIPU

Anderssen & Voll | 2014

Era un piacere dell'estate, raccogliere i sassi sulla spiaggia, tenerli in mano e accarezzarli sui bordi levigati dalle onde. E qualcuno finiva in tasca a ricordo di un incontro, di un giorno diverso. Anderssen & Voll sono tornati a questi momenti felici e hanno trasformato i sassi più belli in una meravigliosa collezione di pouf colorati. Tutti diversi per altezza, colore, forma. Tutti versatili nelle combinazioni che li trasformano in un piano d'appoggio e in una seduta. Ed è come se ogni ufficio, lounge e ambiente di casa si affacciasse improvvisamente su una spiaggia del mare del Nord.



KIPU

Anderssen & Voll | 2014

| D06 pouf mini 48x48 h45

Pouf sfoderabile con imbottitura in schiumato di poliuretano espanso a doppia densità e fibra poliestere accoppiata ignifugo, rivestito in tessuto, pelle o ecopelle. Base in multistrati di legno. Piedini in polipropilene.

TEST 1 IM - Hallingdal 65, GRIMM FR

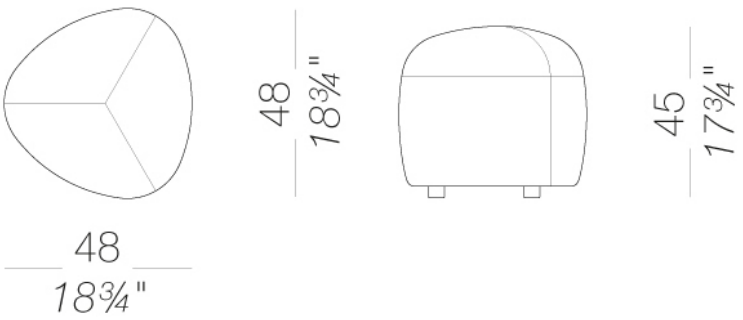

KIPU

Anderssen & Voll | 2014

| D01 pouf piccolo 57x57 h45

Pouf sfoderabile con imbottitura in schiumato di poliuretano espanso a doppia densità e fibra poliestere accoppiata ignifugo, rivestito in tessuto, pelle o ecopelle. Base in multistrati di legno. Piedini in polipropilene.

TEST 1 IM - Hallingdal 65, GRIMM FR

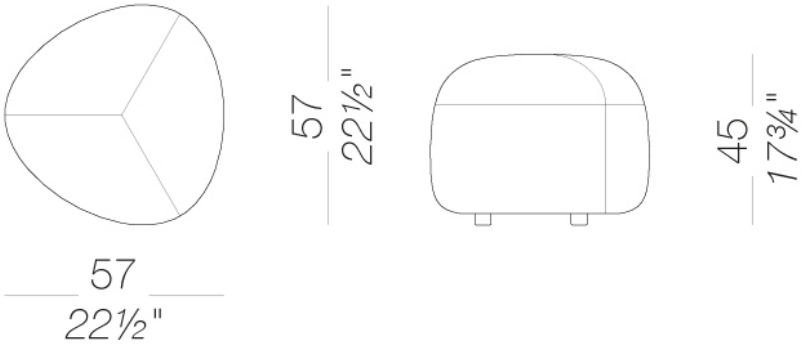

KIPU

Anderssen & Voll | 2014

| D02 Pouf medio 80x80 H40

Pouf sfoderabile con imbottitura in schiumato di poliuretano espanso a doppia densità e fibra poliestere accoppiata ignifugo, rivestito in tessuto, pelle o ecopelle. Base in multistrati di legno. Piedini in polipropilene.

TEST 1 IM - Hallingdal 65, GRIMM FR

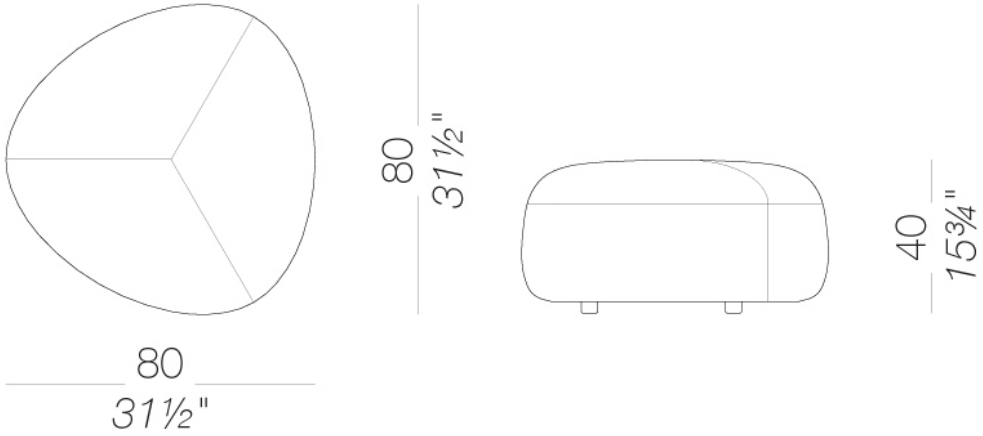

KIPU

Anderssen & Voll | 2014

| D04 pouf medio 80x80 H45

Pouf sfoderabile con imbottitura in schiumato di poliuretano espanso a doppia densità e fibra poliestere accoppiata ignifugo, rivestito in tessuto, pelle o ecopelle. Base in multistrati di legno. Piedini in polipropilene.

TEST 1 IM - Hallingdal 65, GRIMM FR

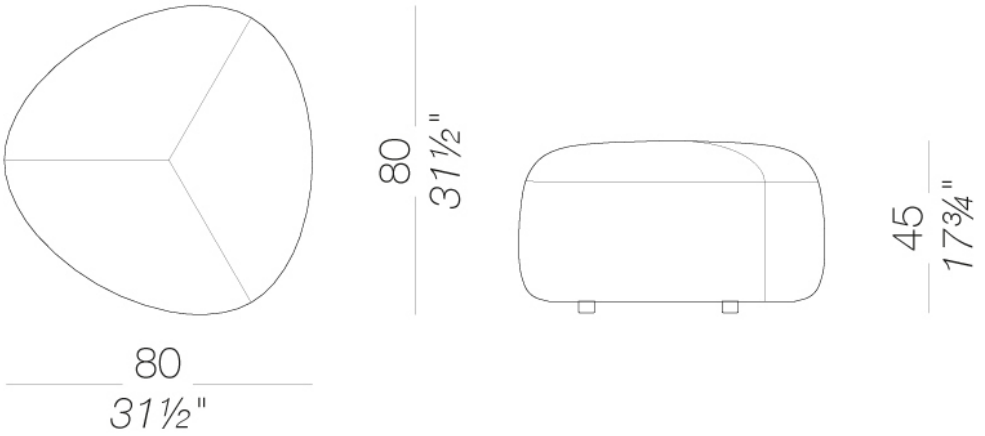

KIPU

Anderssen & Voll | 2014

| D03 pouf grande 130x130 H36

Pouf sfoderabile con imbottitura in schiumato di poliuretano espanso a doppia densità e fibra poliestere accoppiata ignifugo, rivestito in tessuto, pelle o ecopelle. Base in multistrati di legno. Piedini in polipropilene.

TEST 1 IM - Hallingdal 65, GRIMM FR

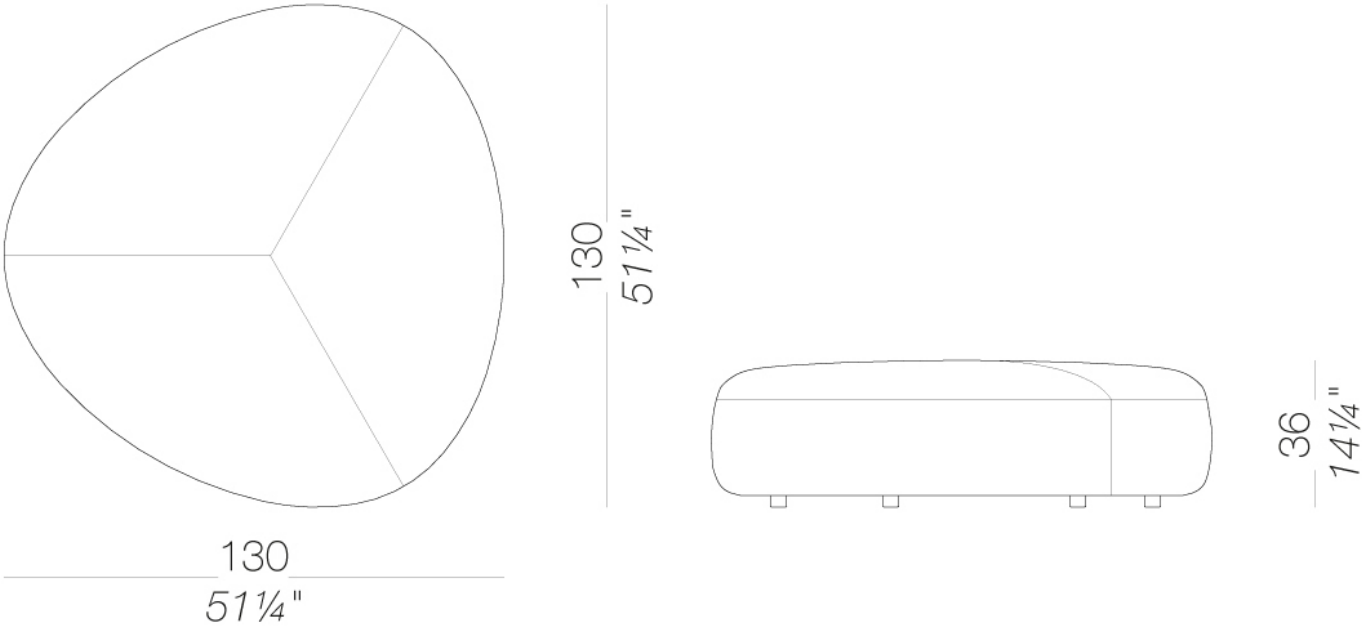

KIPU

Anderssen & Voll | 2014

| D05 pouf grande 130x130 H45

Pouf sfoderabile con imbottitura in schiumato di poliuretano espanso a doppia densità e fibra poliestere accoppiata ignifugo, rivestito in tessuto, pelle o ecopelle. Base in multistrati di legno. Piedini in polipropilene

TEST 1 IM - Hallingdal 65, GRIMM FR

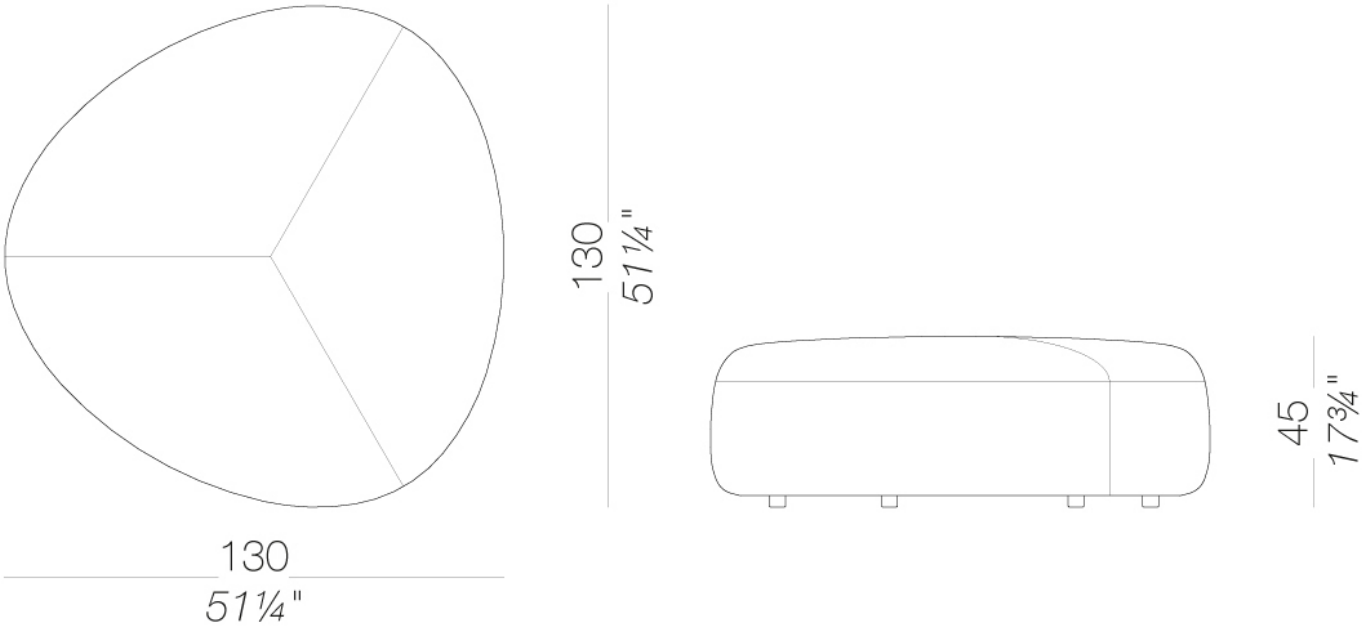

KIPU

Anderssen & Voll | 2014

rivestimento

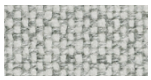
tessuto
Hallingdal 65 - Cat. C
58 Colori


tessuto
Canvas 2 - Cat. C
45 Colori


tessuto
Steelcut Trio 3 - Cat. D
54 Colori


tessuto
Remix 3 - Cat. C
72 Colori


tessuto
Clara 2 - Cat. C
24 Colori


tessuto
Fiord 2 - Cat. C
39 Colori


tessuto
Divina MD - Cat. D
27 Colori


tessuto
Divina Melange 3 - Cat. D
38 Colori


tessuto
Tonica 2 - Cat. C
39 Colori


tessuto
Medley - Cat. A
37 Colori

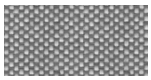
tessuto
Maya - Cat. A
43 Colori


tessuto
Jet - Cat. A
66 Colori


tessuto
Lapalma Smart - Cat. C
18 Colori

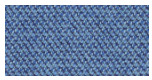
tessuto
Capture - Cat. B
43 Colori


tessuto
Crisp - Cat. B
40 Colori


tessuto
Nattè - Cat. B
30 Colori

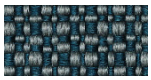
tessuto
Iris - Cat. B
24 Colori


tessuto
Steelcut 3 - Cat. D
40 Colori

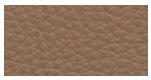
pelle
Soft-leather
17 Colori


ecopelle
GRIMM FR - Cat. A
32 Colori


ecopelle
Valencia - Cat. B
66 Colori

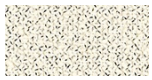
tessuto
Grain - Cat. B
50 Colori


tessuto
Re-wool - Cat. C
21 Colori

consultare la cartella materiali per la gamma colori, tessuti, pelli, ecopelli.

uso e manutenzione
Pulire tutte le parti in legno, cuoio, tessuto e metallo con un panno umido o con detergente liquido neutro diluito. Non usare prodotti a base alcolica, candeggina, solvente o prodotti abrasivi. Per sollevare e spostare il prodotto non afferrare solo il sedile, bensì afferrare saldamente la struttura. Il prodotto non deve essere sottoposto a carichi decentrati, è stato progettato per essere utilizzato in condizioni normali di appoggio (su 4 gambe o sulla base). L'azienda si solleva da ogni responsabilità per eventuali danni provocati su pavimenti delicati o teneri. Evitare l'uso improprio del prodotto: non salire sul prodotto coi piedi, né sul poggiapiedi o sui braccioli. In particolar modo evitare oscillazioni che potrebbero pregiudicare il funzionamento e la sicurezza dell'utente. Il legno ed il cuoio sono, per loro natura, facilmente danneggiabili, alcune piccole impurità e imperferezioni rientrano negli standard di qualità accettati. Non esporre alle intemperie, agli agenti atmosferici, nè a fonti di calore superiore a 40° C. I prodotti destinati a uso esterno subiscono comunque nel tempo l'azione degli agenti atmosferici. Eventuali alterazioni superficiali possono verificarsi a specifiche condizioni di esposizione di temperatura, umidità e salinità. Una corretta e frequente manutenzione e pulizia aumentano la durabilità del prodotto. Il prodotto, se esposto alla luce del sole, può essere soggetto a variazioni di colore. Interventi di manutenzione devono essere eseguiti da personale esperto. Smaltire l'imballo solo a completamento dell'assemblaggio, onde evitare lo smarrimento di eventuale ferramenta e componenti. Una volta dismesso, il prodotto od i suoi componenti vanno conferiti ai sistemi pubblici di smaltimento secondo quanto previsto dalla legislazione in vigore.