KIPU

Anderssen & Voll | 2014



KIPU

Anderssen & Voll | 2014

Ramasser les cailloux sur la plage, les tenir dans la main et caresser leurs bords lissés par les vagues était un plaisir d'été. Certains finissaient même dans nos poches pour se souvenir d'une rencontre, d'une journée unique. Anderssen & Voll sont revenus à ces moments heureux et ont transformé les plus beaux galets en une magnifique collection de poufs. Tous différents en hauteur, couleur, forme. Tous polyvalents dans les combinaisons qui les transforment en un plan d'appui ou en un siège. Et c'est comme si chaque bureau, chaque salon et chaque pièce de la maison donnait soudain sur une plage de la mer du Nord.



KIPU

Anderssen & Voll | 2014

| D06 mini pouf 48x48 h45

Pouf avec rembourrage en mousse de polyuréthane double densité et fibres de polyester ignifugées. Revêtement déhoussable en tissu, peau ou ecopeau. Base en multiplis et patins en polypropylène.

TEST 1 IM - Hallingdal 65, GRIMM FR

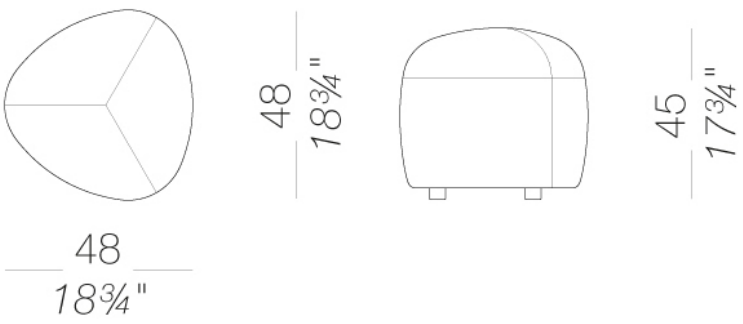

KIPU

Anderssen & Voll | 2014

| D01 Petit pouf 57x57 H45

Pouf avec rembourrage en mousse de polyuréthane double densité et fibres de polyester ignifugées. Revêtement déhoussable en tissu, peau ou ecopeau. Base en multiplis et patins en polypropylène.

TEST 1 IM - Hallingdal 65, GRIMM FR

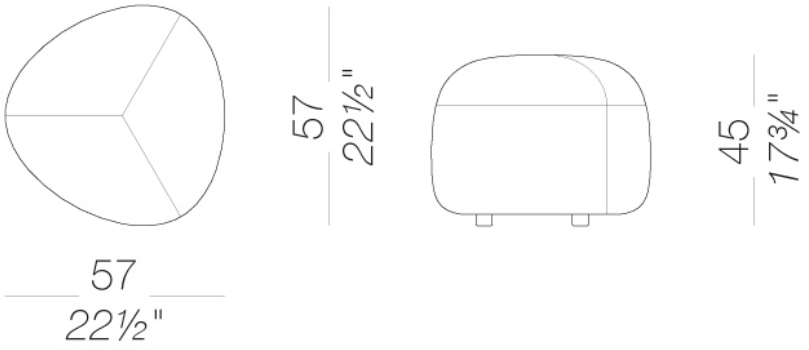

KIPU

Anderssen & Voll | 2014

| D02 Pouf moyen 80x80 H40

Pouf avec rembourrage en mousse de polyuréthane double densité et fibres de polyester ignifugées. Revêtement déhoussable en tissu, peau ou ecopeau. Base en multiplis et patins en polypropylène.

TEST 1 IM - Hallingdal 65, GRIMM FR

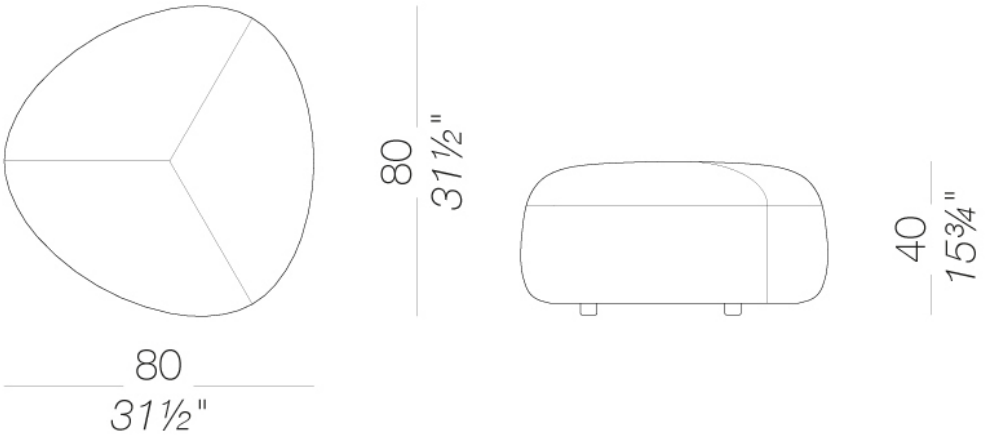

KIPU

Anderssen & Voll | 2014

| D04 pouf moyen 80x80 H45

Pouf avec rembourrage en mousse de polyuréthane double densité et fibres de polyester ignifugées. Revêtement déhoussable en tissu, peau ou ecopeau. Base en multiplis et patins en polypropylène.

TEST 1 IM - Hallingdal 65, GRIMM FR

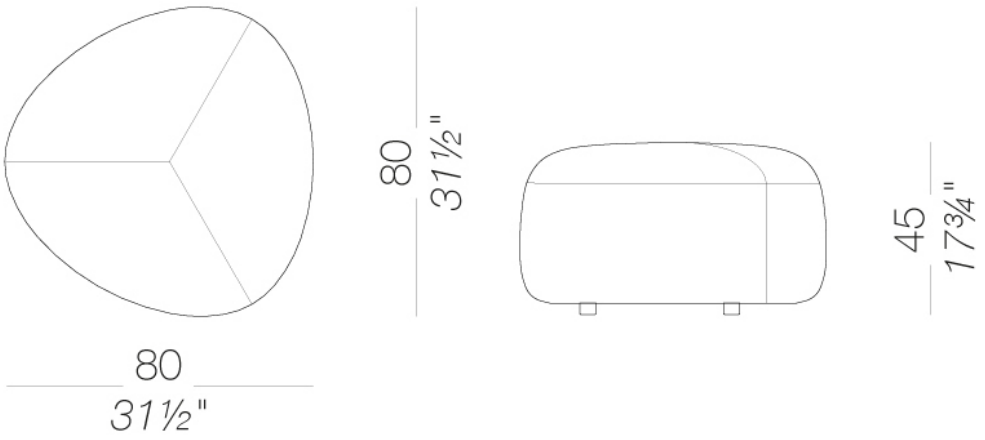

KIPU

Anderssen & Voll | 2014

| D03 grand pouf 130x130 H36

Pouf avec rembourrage en mousse de polyuréthane double densité et fibres de polyester ignifugées. Revêtement déhoussable en tissu, peau ou ecopeau. Base en multiplis et patins en polypropylène.

TEST 1 IM - Hallingdal 65, GRIMM FR

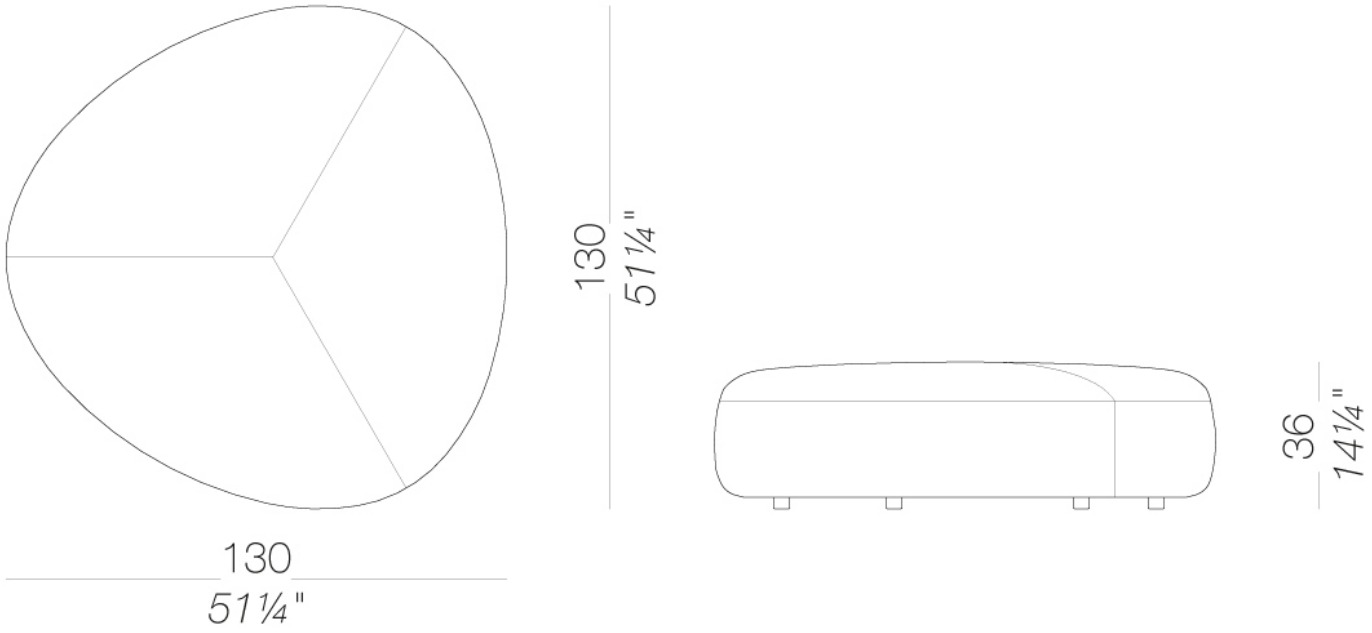

KIPU

Anderssen & Voll | 2014

| D05 grand pouf 130x130 H45

Pouf avec rembourrage en mousse de polyuréthane double densité et fibres de polyester ignifugées. Revêtement déhoussable en tissu, peau ou ecopeau. Base en multiplis et patins en polypropylène.

TEST 1 IM - Hallingdal 65, GRIMM FR

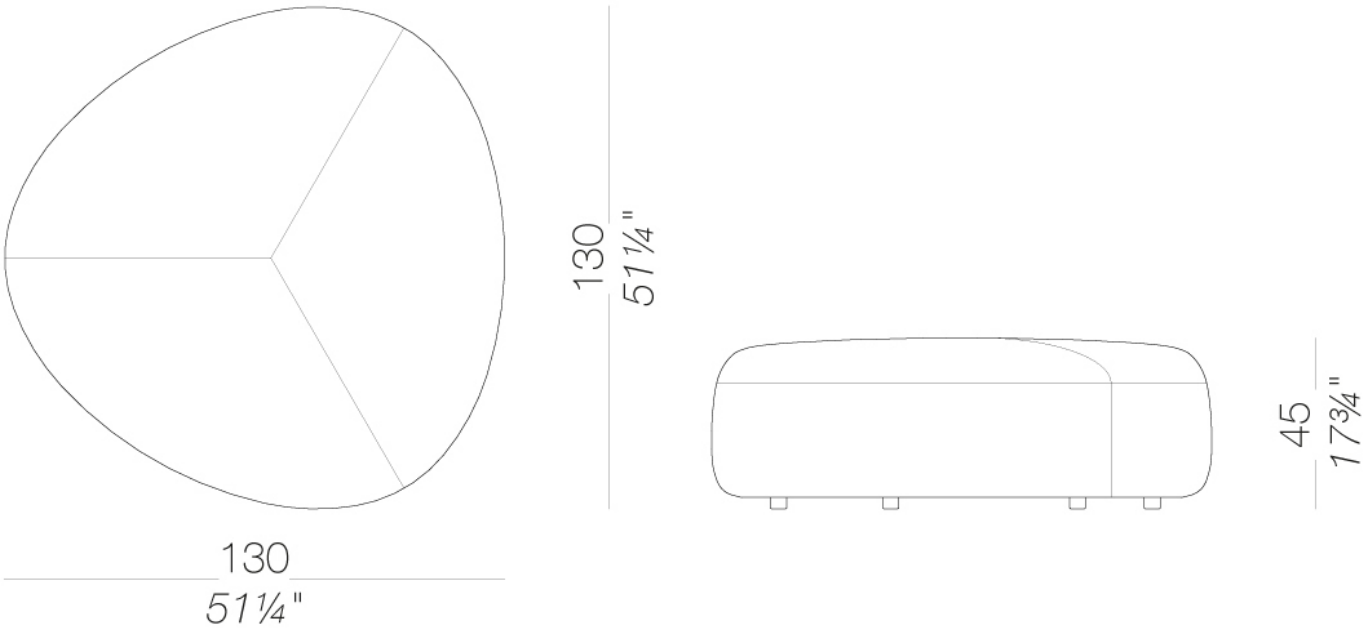

KIPU

Anderssen & Voll | 2014

revêtement

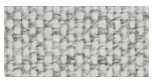
tissu
Hallingdal 65 - Cat. C
58 Couleurs


tissu
Canvas 2 - Cat. C
45 Couleurs


tissu
Steelcut Trio 3 - Cat. D
54 Couleurs


tissu
Remix 3 - Cat. C
72 Couleurs


tissu
Clara 2 - Cat. C
24 Couleurs

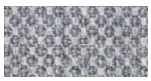
tissu
Fiord 2 - Cat. C
39 Couleurs


tissu
Divina MD - Cat. D
27 Couleurs


tissu
Divina Melange 3 - Cat. D
38 Couleurs


tissu
Tonica 2 - Cat. C
39 Couleurs


tissu
Medley - Cat. A
37 Couleurs

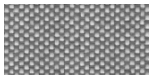
tissu
Maya - Cat. A
43 Couleurs

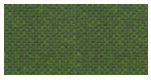
tissu
Jet - Cat. A
66 Couleurs


tissu
Lapalma Smart - Cat. C
18 Couleurs

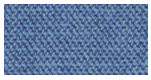
tissu
Capture - Cat. B
43 Couleurs


tissu
Crisp - Cat. B
40 Couleurs


tissu
Nattè - Cat. B
30 Couleurs

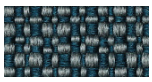
tissu
Iris - Cat. B
24 Couleurs


tissu
Steelcut 3 - Cat. D
40 Couleurs

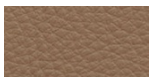
peau
Soft-leather
17 Couleurs


simil cuir
GRIMM FR - Cat. A
32 Couleurs


simil cuir
Valencia - Cat. B
66 Couleurs

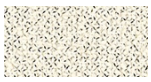
tissu
Grain - Cat. B
50 Couleurs


tissu
Re-wool - Cat. C
21 Couleurs

consulter les échantillons pour la gamme couleurs de tissu, ecopeau, peaux.

usage et entretien

Nettoyer toutes les parties en bois, cuir, tissu et métal avec un linge humide voire avec un détergent liquide dilué qui soit neutre. Ne pas utiliser de produits à base d'alcool, eau de javel, solvant ou produits abrasifs. Pour soulever et déplacer le produit, ne pas saisir seulement l'assise, mais toute la structure. Le produit ne doit pas être chargé d'un poids placé sur le bord de l'assise car il a été conçu pour un usage en conditions normales d'appui (sur 4 pieds ou bases centrale). L'usine n'est pas responsable des dommages qui pourraient être causés à des sols délicats. Eviter l'usage incorrect du produit : ne pas monter sur le produit, ni sur les repose-pieds ou sur les accoudoirs. Eviter les oscillations qui peuvent compromettre le fonctionnement du produit et la sécurité de l'utilisateur final. Le bois et le cuir sont des matériaux délicats qui peuvent être facilement endommagés. Leurs petites imperfections sont des caractéristiques des matériaux naturels et doivent être acceptées.Ne pas exposer aux intempéries ni à des sources de chaleur supérieure à 40°C. Les produits pour l'extérieur subissent l'action des intempéries. D' éventuelles altérations superficielles peuvent se constater suite à l'exposition à des températures élevées, à l'humidité ou à la proximité de la mer. Un entretien correct et régulier des produits peuvent augmenter leur durée de vie. Le produit exposé à la lumière peut changer de couleur. Les interventions sur les produits doivent être faites par des ouvriers experts. Eliminer le carton après le déballage complet du produit pour éviter de perdre la quincaillerie ou des composants. En fin de vie du produit, il faut l'éliminer lui et ses components selon les normes environnementales en vigueur.