KIPU

Anderssen & Voll | 2014



KIPU

Anderssen & Voll | 2014

Era un placer del verano, recoger las piedras en la playa, guardarlas en la mano y acariciarlas en los bordes pulidos de las olas. Y alguna acabada en el bolsillo como recuerdo de un encuentro, de un día diferente. Anderssen & Voll han vuelto a estos momentos felices y han transformado las piedras más bellas en una maravillosa colección de puf. Todos con una altura, color y forma diferente. Todos versátiles en las combinaciones que los transforman en una superficie de apoyo o en una silla. Es como si la oficina, el lounge o el ambiente de casa se abriese de manera imprevista a una playa del mar del Norte.



KIPU

Anderssen & Voll | 2014

| D06 puf mini 48x48 h45

Puff desenfundable con acolchado en poliuretano de densidad diferenciada con fibras de poliéster a prueba de fuego, revestidos en tejido, piel o eco-piel. Base en contrachapado de madera. Pies en polietileno.

TEST 1 IM - Hallingdal 65, GRIMM FR

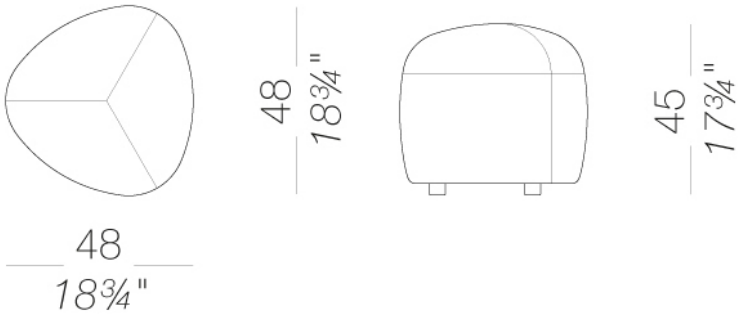

KIPU

Anderssen & Voll | 2014

| D01 Puf pequeño 57x57 H45

Puff desenfundable con acolchado en poliuretano de densidad diferenciada con fibras de poliéster a prueba de fuego, revestidos en tejido, piel o eco-piel. Base en contrachapado de madera. Pies en polietileno.

TEST 1 IM - Hallingdal 65, GRIMM FR

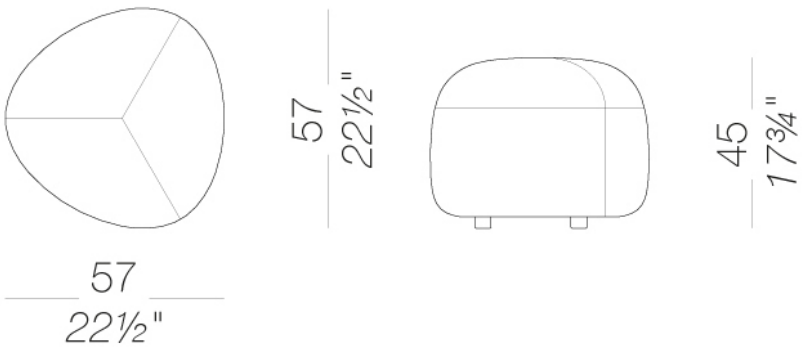

KIPU

Anderssen & Voll | 2014

| D02 Puf medio 80x80 H40

Puff desenfundable con acolchado en poliuretano de densidad diferenciada con fibras de poliéster a prueba de fuego, revestidos en tejido, piel o eco-piel. Base en contrachapado de madera. Pies en polietileno

TEST 1 IM - Hallingdal 65, GRIMM FR

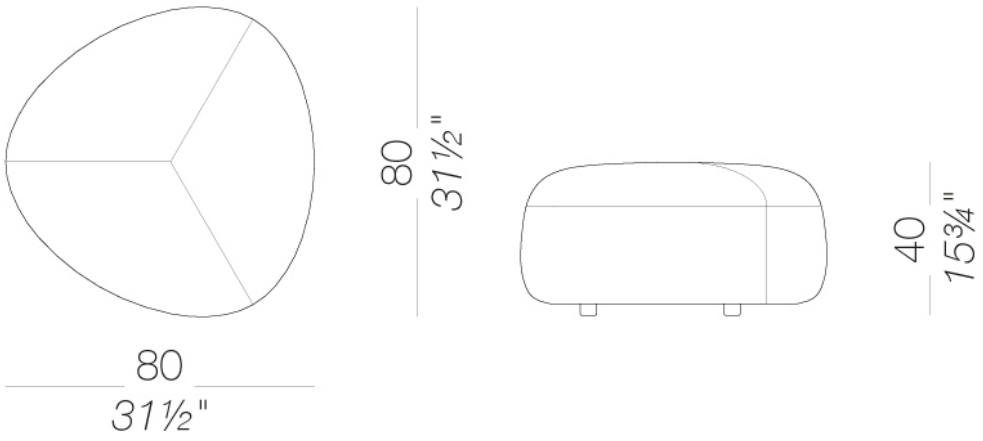

KIPU

Anderssen & Voll | 2014

| D04 puf medio 80x80 H45

Puff desenfundable con acolchado en poliuretano de densidad diferenciada con fibras de poliéster a prueba de fuego, revestidos en tejido, piel o eco-piel. Base en contrachapado de madera. Pies en polietileno.

TEST 1 IM - Hallingdal 65, GRIMM FR

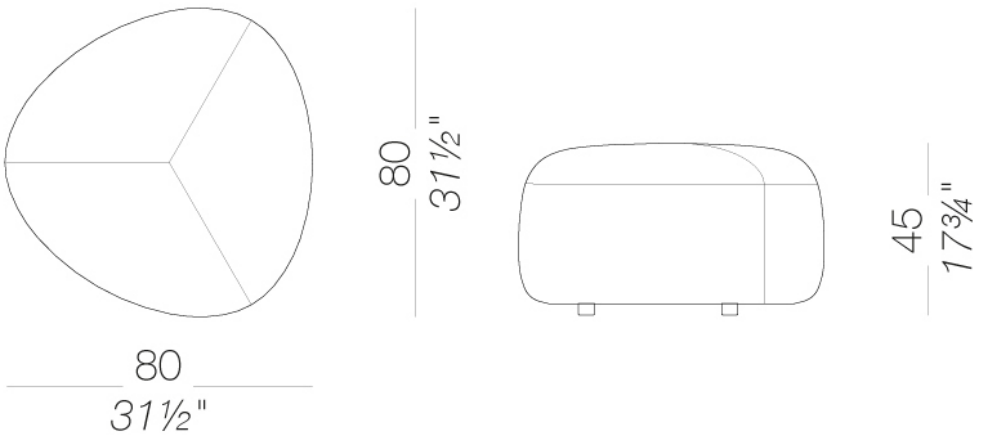

KIPU

Anderssen & Voll | 2014

| D03 puf grande 130x130 H36

Puff desenfundable con acolchado en poliuretano de densidad diferenciada con fibras de poliéster a prueba de fuego, revestidos en tejido, piel o eco-piel. Base en contrachapado de madera. Pies en polietileno.

TEST 1 IM - Hallingdal 65, GRIMM FR

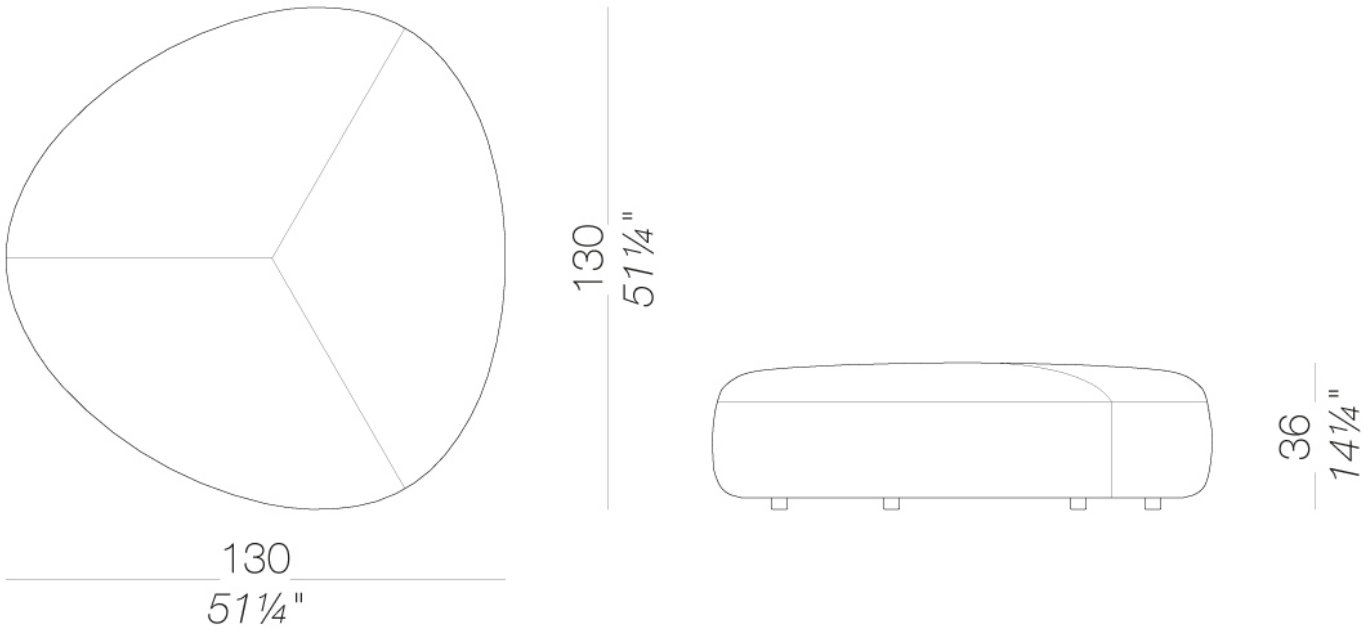

KIPU

Anderssen & Voll | 2014

| D05 puf grande 130x130 H45

Puff desenfundable con acolchado en poliuretano de densidad diferenciada con fibras de poliéster a prueba de fuego, revestidos en tejido, piel o eco-piel. Base en contrachapado de madera. Pies en polietileno.

TEST 1 IM - Hallingdal 65, GRIMM FR

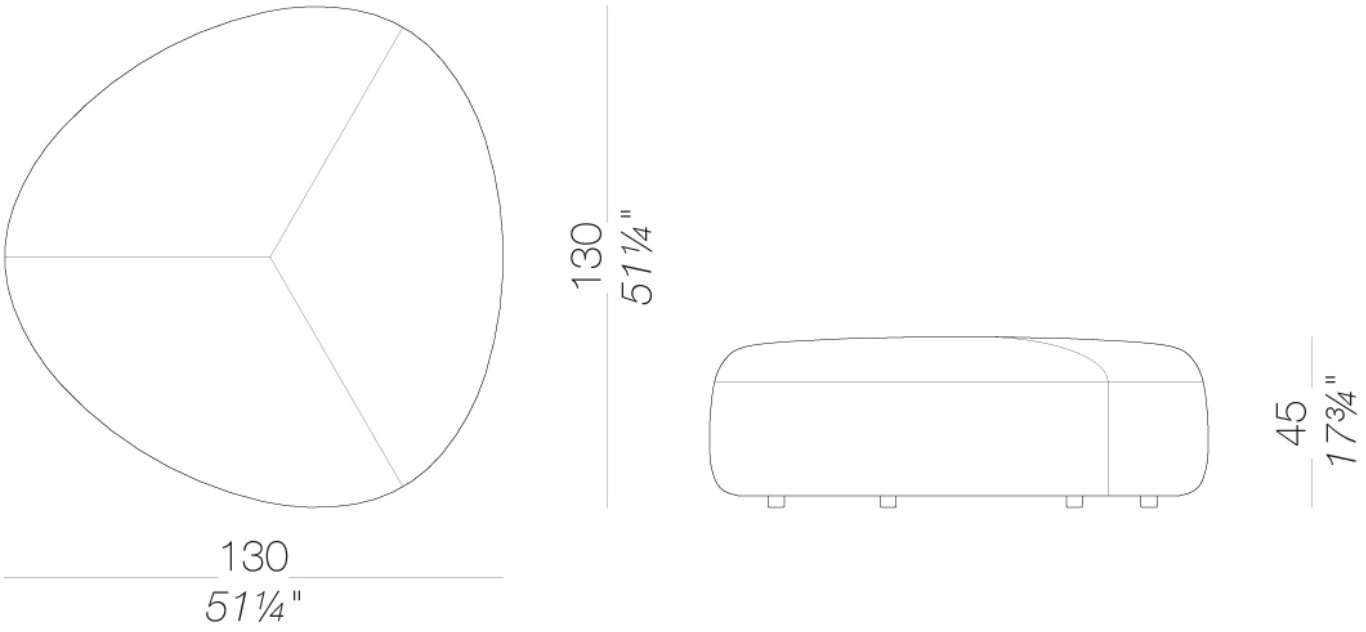

KIPU

Anderssen & Voll | 2014

revestido

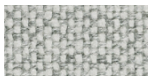
tejer
Hallingdal 65 - Cat. C
58 Colores


tejer
Canvas 2 - Cat. C
45 Colores


tejer
Steelcut Trio 3 - Cat. D
54 Colores


tejer
Remix 3 - Cat. C
72 Colores


tejer
Clara 2 - Cat. C
24 Colores


tejer
Fiord 2 - Cat. C
39 Colores


tejer
Divina MD - Cat. D
27 Colores


tejer
Divina Melange 3 - Cat. D
38 Colores


tejer
Tonica 2 - Cat. C
39 Colores


tejer
Medley - Cat. A
37 Colores

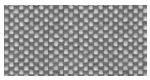
tejer
Maya - Cat. A
43 Colores


tejer
Jet - Cat. A
66 Colores


tejer
Lapalma Smart - Cat. C
18 Colores

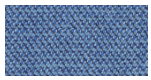
tejer
Capture - Cat. B
43 Colores


tejer
Crisp - Cat. B
40 Colores


tejer
Nattè - Cat. B
30 Colores

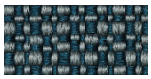
tejer
Iris - Cat. B
24 Colores


tejer
Steelcut 3 - Cat. D
40 Colores

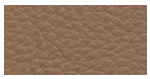
piel
Soft-leather
17 Colores


ecopiel
GRIMM FR - Cat. A
32 Colores


ecopiel
Valencia - Cat. B
66 Colores

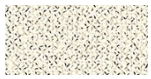
tejer
Grain - Cat. B
50 Colores


tejer
Re-wool - Cat. C
21 Colores

consultar la muestra de materiales para la gama completa de tejidos, ecopiels, pieles.

uso y mantenimiento

Limpie todas las piezas en madera, cuero, tela y el metal con un paño húmedo o un detergente neutro.No use detergentes con alcohol, amoniacos, productos disolventes o abrasivos.Cualquier líquido que se derrama sobre el producto tiene que ser limpiado de inmediato.Cuando levante o mueva el producto, sosténgalo de la estructura y no por debajo el asiento.El producto no debe ser sometido a pesos desequilibrados, ya que está diseñado para apoyarse sobre un terreno adecuado (Sobre cuatro patas o en la base). Nuestra empresa se reserva de cualquier responsabilidad en caso de daños causados a superficies o pavimentación delicada. Evite cualquier uso indebido del producto: No pise el producto, en el reposapiés o en los apoyabrazos. Evite movimientos que puedan comprometer la correcta funcionalidad del producto o la seguridad de los usuarios.La madera y el cuero, siendo materiales naturales, pueden dañarse fácilmente; algunas pequeñas impurezas o imperfecciones son consideradas dentro de los estándares de calidad. No exponga el producto a la intemperie o a condiciones atmosféricas fuera del normal, ni a fuentes de calor de más de 45 ° C. También para los productos para uso al aire libre podrían ser afectados por los agentes atmosféricos. El producto podría deteriorarse y posibles cambios en el producto podrían ocurrir a la exposición prolongada al calor, la humedad y Salinidad. Un adecuado y frecuente mantenimiento y limpieza del producto mejoran su durabilidad. El producto podría cambiar de color y tonalidad, si se expone a la luz solar directa. El mantenimiento tiene que ser el llevado a cabo de un personal con experiencia.