YO

T195 | Romano Marcato | 2016



lapalma.it

lapalma

YO

T195 | Romano Marcato | 2016



Tavolino regolabile in altezza h52÷70

Tavolino regolabile in altezza con dispositivo anti-rotazione e block-lift del piano. Base, colonna e disco di fissaggio piano verniciati a polveri. Diverse tipologie di piani (tondo, quadrato, rettangolare, rettangolare allungato) in diverse finiture. Sotto la base inserti in feltro.



Tavolino regolabile in altezza h52÷70

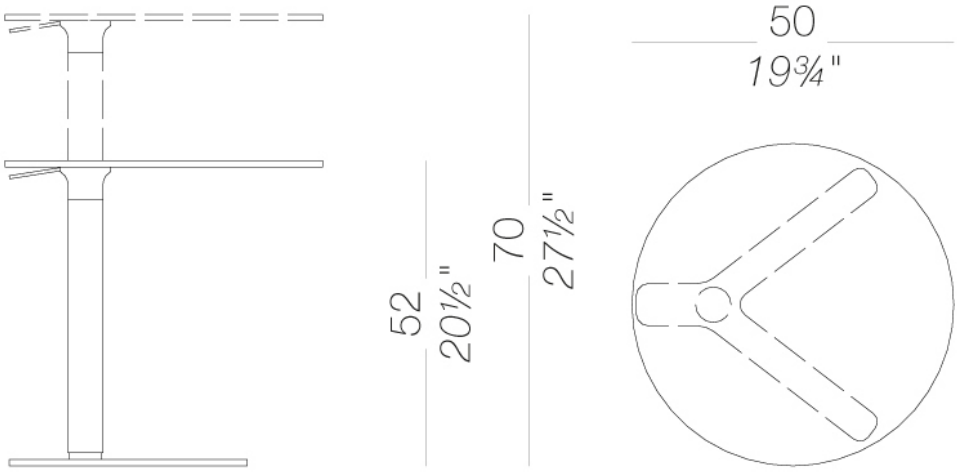

Istruzioni di uso e manutenzione

Pulire tutte le parti in legno, pelle, tessuto e metallo con un panno umido o un detergente neutro diluito. Non usare detergenti con alcol, candeggina, solventi o prodotti abrasivi. Qualsiasi liquido versato sul prodotto deve essere asciugato immediatamente.

Quando si solleva o si sposta il prodotto, afferrarlo dalla struttura e non dal sotto-sedile. Il prodotto non deve essere sottoposto a pesi sbilanciati: è progettato per un corretto appoggio sui piedi (su quattro gambe o sulla base).

Evitare usi impropri: non salire sul prodotto, sul poggiapiedi o sui braccioli. Non esporre il prodotto agli agenti atmosferici né a fonti di calore superiori a 40°C. Anche i prodotti outdoor possono risentire degli agenti atmosferici.

Una manutenzione adeguata e frequente prolunga la durata del prodotto. Se esposto alla luce solare diretta, il prodotto può cambiare colore. Lo smaltimento del prodotto o dei suoi componenti deve avvenire secondo la normativa vigente.

lapalma