FORK

T139 | Tomoya Tabuchi | 2016



lapalma.it

lapalma

FORK

T139 | Tomoya Tabuchi | 2016

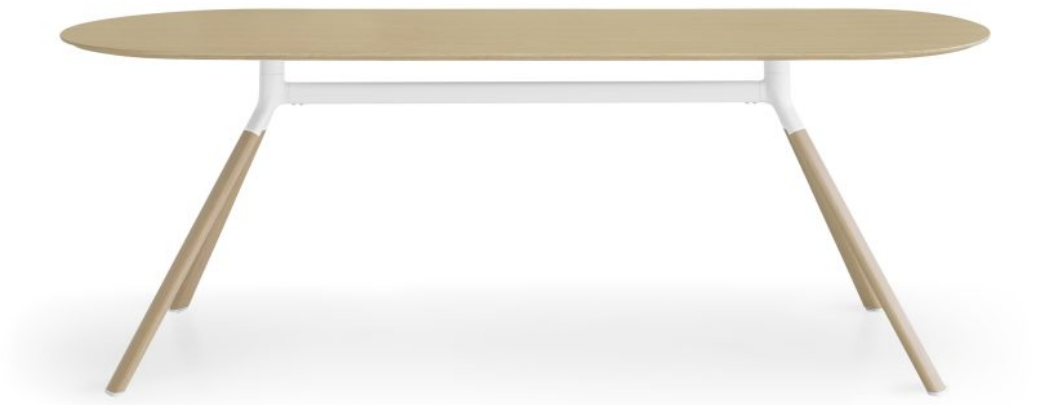

Tavolo h 74 cm piano oblungo

Tavolo con piano oblungo con bordo a profilo sagomato, con supporto in multistrati di betulla per le versioni in rovere, e in MDF per la versione laccata e in laminato Fenix®. Bordo laccato in tinta. Base del tavolo composta da due giunti a 3 vie e due piastre di fissaggio piano in pressofusione di alluminio riciclato verniciato a polveri. Una barra in estruso di alluminio collega le due basi. Gambe in estruso di alluminio verniciate a polveri, o rivestite in rovere verniciato in varie finiture. Piedini in nylon con regolazione tramite ghiera zigrinata.



Tavolo h 74 cm piano oblungo

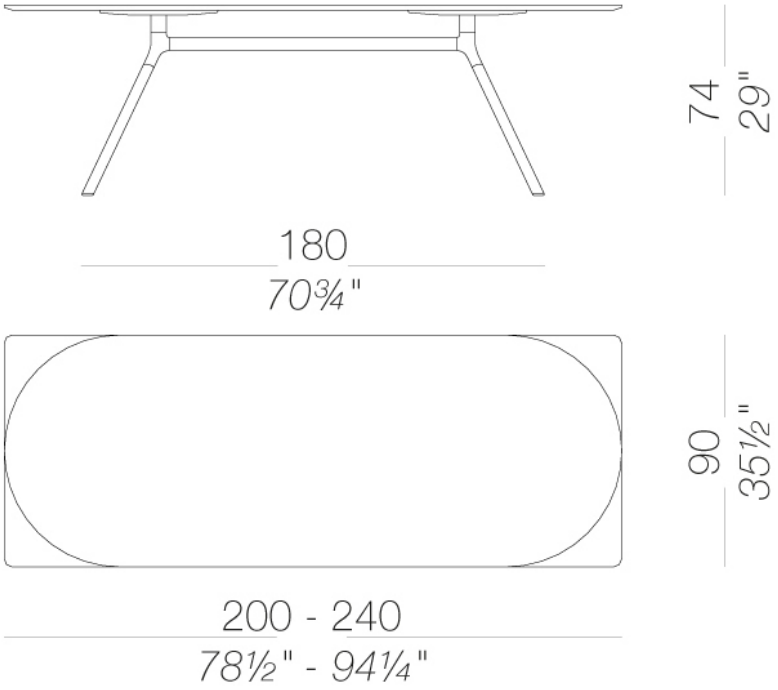

Istruzioni di uso e manutenzione

Pulire tutte le parti in legno, pelle, tessuto e metallo con un panno umido o un detergente neutro diluito. Non usare detergenti con alcol, candeggina, solventi o prodotti abrasivi. Qualsiasi liquido versato sul prodotto deve essere asciugato immediatamente.

Quando si solleva o si sposta il prodotto, afferrarlo dalla struttura e non dal sotto-sedile. Il prodotto non deve essere sottoposto a pesi sbilanciati: è progettato per un corretto appoggio sui piedi (su quattro gambe o sulla base).

Evitare usi impropri: non salire sul prodotto, sul poggiapiedi o sui braccioli. Non esporre il prodotto agli agenti atmosferici né a fonti di calore superiori a 40°C. Anche i prodotti outdoor possono risentire degli agenti atmosferici.

Una manutenzione adeguata e frequente prolunga la durata del prodotto. Se esposto alla luce solare diretta, il prodotto può cambiare colore. Lo smaltimento del prodotto o dei suoi componenti deve avvenire secondo la normativa vigente.

lapalma