# LEM

S81 | Shin & Tomoko Azumi | 2000



lapalma.it

lapalma

# LEM

S81 | Shin & Tomoko Azumi | 2000



Sgabello h 80 cm

Sgabello girevole ad altezza fissa, con sedile in multistrati di legno curvato in varie finiture. Telaio in acciaio cromo satinato o verniciato a polveri. Base rivestita in acciaio Aisi 304 finitura “tela di lino”, o interamente verniciata a polveri. Sotto la base inserti in feltro. Disponibile il meccanismo di ritorno.



## Sgabello h 80 cm

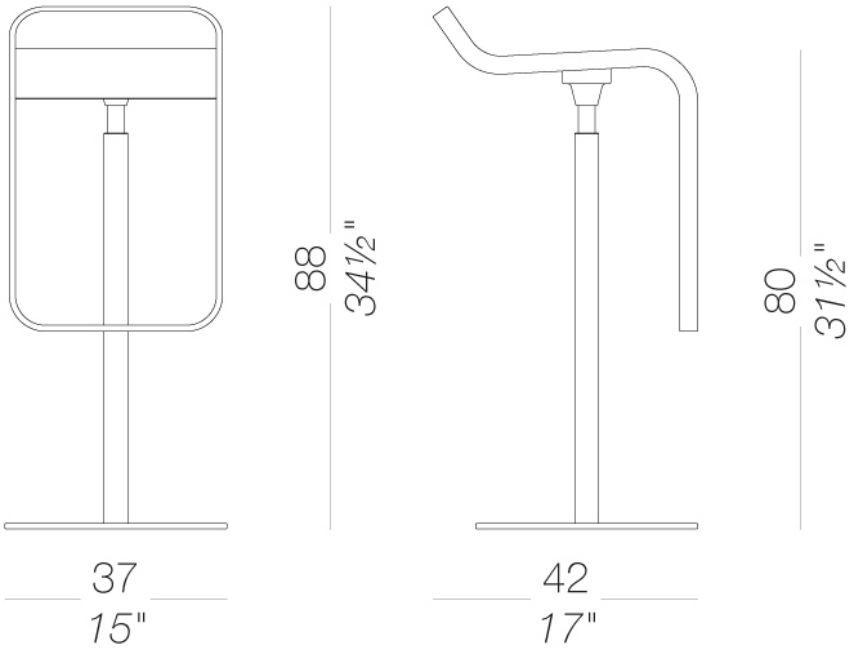

## STRUTTURA



**Alluminio**
Metallo



**Alloro**
Metallo



**Bianco**
Metallo



**Borgogna**
Metallo



**Calce**
Metallo



**Cannella**
Metallo



**Celeste**
Metallo



**Corallo**
Metallo



**Gru**
Metallo



**Limone**
Metallo



**Mattone**
Metallo



**Nero**
Metallo



**Oltremare**
Metallo



**Perla**
Metallo



**Pistacchio**
Metallo



**Sabbia**
Metallo



**Tortora**
Metallo

## SEDILE



**Frassino**
Legno



**Alloro**
Legno



**Bianco**
Legno



**Borgogna**
Legno



**Calce**
Legno



**Cannella**
Legno



**Celeste**
Legno



**Corallo**
Legno

## SEDILE



**Gru**
Legno



**Limone**
Legno



**Mattone**
Legno



**Oltremare**
Legno



**Perla**
Legno



**Pistacchio**
Legno



**Nero**
Legno



**Sabbia**
Legno



**Tortora**
Legno



**Blu fes**
Laminato



**Verde comodoro**
Laminato

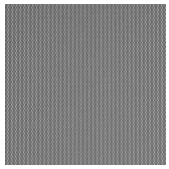

**Lamiera forata**
Metallo



**Medley** (A)
37 colori



**Cuoio**
1 colore

**Istruzioni di uso e manutenzione**

Pulire tutte le parti in legno, pelle, tessuto e metallo con un panno umido o un detergente neutro diluito. Non usare detergenti con alcol, candeggina, solventi o prodotti abrasivi. Qualsiasi liquido versato sul prodotto deve essere asciugato immediatamente.

Quando si solleva o si sposta il prodotto, afferrarlo dalla struttura e non dal sotto-sedile. Il prodotto non deve essere sottoposto a pesi sbilanciati: è progettato per un corretto appoggio sui piedi (su quattro gambe o sulla base).

Evitare usi impropri: non salire sul prodotto, sul poggiapiedi o sui braccioli. Non esporre il prodotto agli agenti atmosferici né a fonti di calore superiori a 40°C. Anche i prodotti outdoor possono risentire degli agenti atmosferici.

Una manutenzione adeguata e frequente prolunga la durata del prodotto. Se esposto alla luce solare diretta, il prodotto può cambiare colore. Lo smaltimento del prodotto o dei suoi componenti deve avvenire secondo la normativa vigente.

lapalma