LEM

S79 | Shin & Tomoko Azumi | 2000



lapalma.it

lapalma

LEM

S79 | Shin & Tomoko Azumi | 2000



Sgabello h 55÷67

Sgabello girevole regolabile in altezza, con sedile in multistrati di legno curvato in varie finiture. Telaio in acciaio cromo satinato o verniciato a polveri con pompa a gas cromata. Base rivestita in acciaio Aisi 304 finitura “tela di lino”, o interamente verniciata a polveri. Sotto la base inserti in feltro.



Sgabello h 55÷67

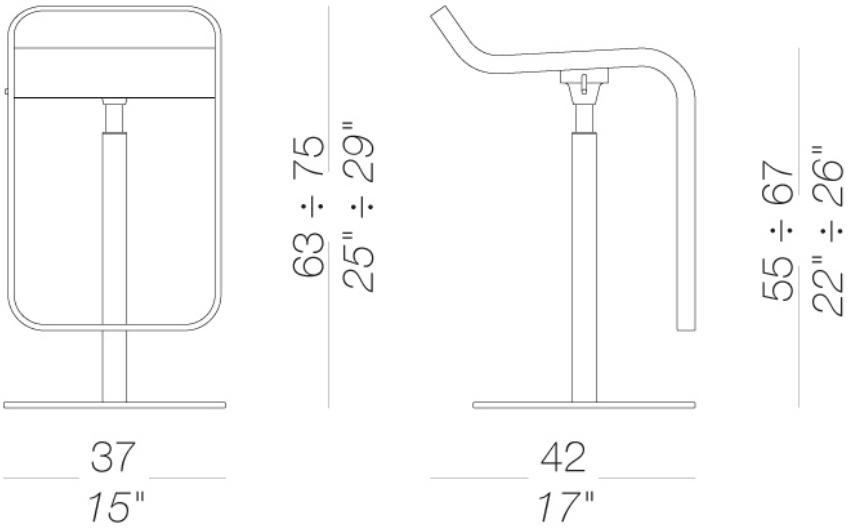

STRUTTURA



Alluminio
Metallo



Alloro
Metallo

Bianco
Metallo



Borgogna
Metallo

Calce
Metallo



Cannella
Metallo



Celeste
Metallo



Corallo
Metallo



Gru
Metallo

Limone
Metallo



Mattone
Metallo



Nero
Metallo



Oltremare
Metallo

Perla
Metallo



Pistacchio
Metallo



Sabbia
Metallo



Tortora
Metallo

SEDILE



Faggio sbiancato
Legno



Noce Canaletto
Legno



Rovere noce scuro
Legno



Alloro
Legno

Bianco
Legno



Borgogna
Legno

Calce
Legno



Cannella
Legno

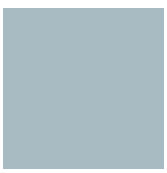

Celeste
Legno



Corallo
Legno



Gru
Legno

Limone
Legno



Mattone
Legno



Oltremare
Legno

Perla
Legno



Pistacchio
Legno

SEDILE



Sabbia
Legno



Tortora
Legno



Laccato poro aperto
Legno

Bianco
Laminato



Grigio Londra
Laminato



Acciaio inox
Metallo



Chili (A)
47 colori

Seta
17 colori

Cuoio
1 colore

Istruzioni di uso e manutenzione

Pulire tutte le parti in legno, pelle, tessuto e metallo con un panno umido o un detergente neutro diluito. Non usare detergenti con alcol, candeggina, solventi o prodotti abrasivi. Qualsiasi liquido versato sul prodotto deve essere asciugato immediatamente.

Quando si solleva o si sposta il prodotto, afferrarlo dalla struttura e non dal sotto-sedile. Il prodotto non deve essere sottoposto a pesi sbilanciati: è progettato per un corretto appoggio sui piedi (su quattro gambe o sulla base).

Evitare usi impropri: non salire sul prodotto, sul poggiapiedi o sui braccioli. Non esporre il prodotto agli agenti atmosferici né a fonti di calore superiori a 40°C. Anche i prodotti outdoor possono risentire degli agenti atmosferici.

Una manutenzione adeguata e frequente prolunga la durata del prodotto. Se esposto alla luce solare diretta, il prodotto può cambiare colore. Lo smaltimento del prodotto o dei suoi componenti deve avvenire secondo la normativa vigente.

lapalma