LAB

S71 | Karri Monni | 2014



lapalma.it

lapalma

LAB

S71 | Karri Monni | 2014



Base 5 razze basse

Sgabello girevole e regolabile in altezza, con sedile e sch ienale in multistrati di legno curvato con imbottitura in poliuretano espanso ignifugo, rivestiti in tessuto, pelle o tessuto spalmato. Sch ienale regolabile in altezza. Base bassa 5 razze con poggiapiedi in alluminio micropallinato o verniciato a polveri, su ruote auto-frenanti. Disponibili anch e i SU00009.



Base 5 razze basse

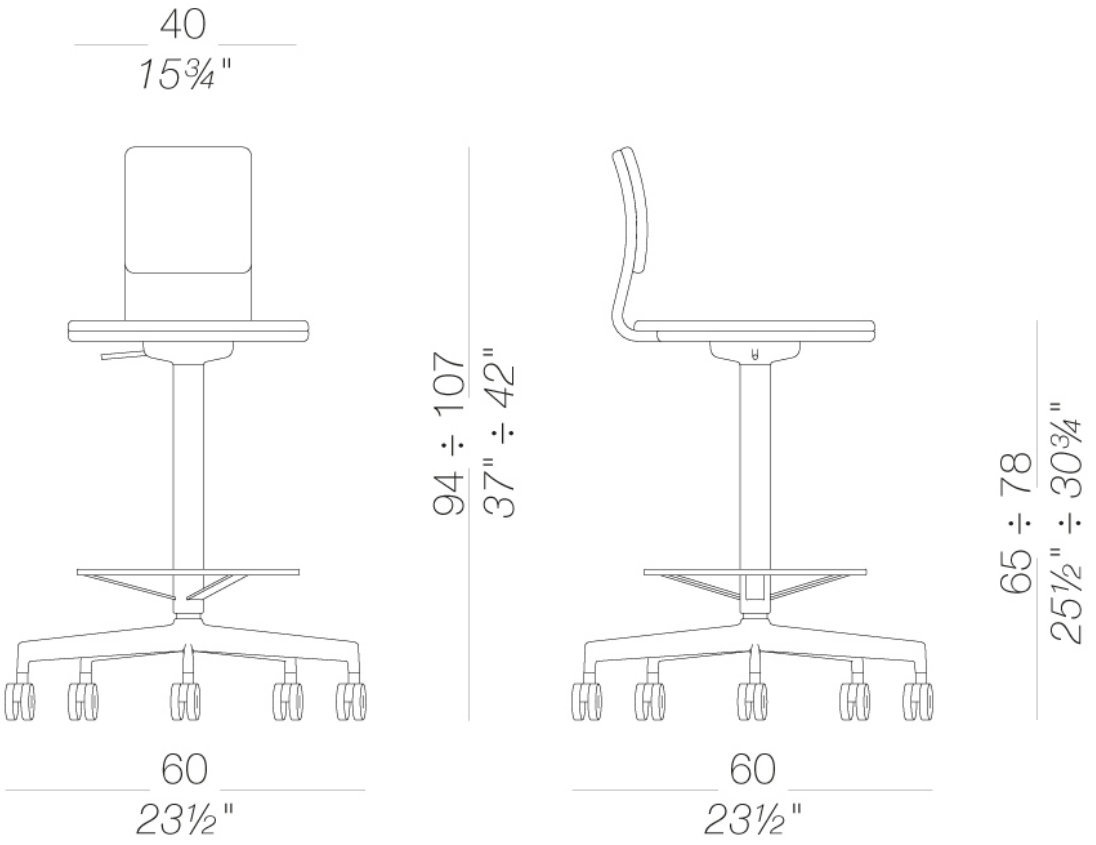

STRUTTURA



Alluminio
Metallo



Alloro
Metallo

Bianco
Metallo



Borgogna
Metallo

Calce
Metallo



Cannella
Metallo



Celeste
Metallo



Corallo
Metallo



Gru
Metallo

Limone
Metallo



Mattone
Metallo



Nero
Metallo



Oltremare
Metallo

Perla
Metallo



Pistacchio
Metallo



Sabbia
Metallo



Tortora
Metallo

SEDILE/SCHIENALE



Atrium (E)
16 colori



Blazer (D)
77 colori



Canvas (B)
45 colori



Capture (C)
59 colori



Chili (A)
47 colori



Crisp (C)
40 colori



Divina MD (F)
27 colori



Divina Melange 3 (F)
38 colori

Fiocco (B)
34 colori



Fiord 2 (C)
39 colori



Grain (B)
50 colori

Hallingdal 65 (C)
58 colori

Iris (D)
34 colori

Jet (A)
66 colori



Main Line Flax (C)
57 colori



Maya (A)
43 colori

SEDILE/SCHIENALE



Medley (A)
37 colori



Naveli (E)
24 colori



Nobel (D)
30 colori



Panama (A)
48 colori



Re-wool (E)
26 colori



Remix 3 (C)
74 colori



Sorrento (B)
22 colori

Steelcut 3 (D)
56 colori



Steelcut trio 3 (F)
54 colori



Tonica 2 (F)
39 colori



Umber (C)
36 colori



Valencia (B)
72 colori

Seta
17 colori

Istruzioni di uso e manutenzione

Pulire tutte le parti in legno, pelle, tessuto e metallo con un panno umido o un detergente neutro diluito. Non usare detergenti con alcol, candeggina, solventi o prodotti abrasivi. Qualsiasi liquido versato sul prodotto deve essere asciugato immediatamente.

Quando si solleva o si sposta il prodotto, afferrarlo dalla struttura e non dal sotto-sedile. Il prodotto non deve essere sottoposto a pesi sbilanciati: è progettato per un corretto appoggio sui piedi (su quattro gambe o sulla base).

Evitare usi impropri: non salire sul prodotto, sul poggiapiedi o sui braccioli. Non esporre il prodotto agli agenti atmosferici né a fonti di calore superiori a 40°C. Anche i prodotti outdoor possono risentire degli agenti atmosferici.

Una manutenzione adeguata e frequente prolunga la durata del prodotto. Se esposto alla luce solare diretta, il prodotto può cambiare colore. Lo smaltimento del prodotto o dei suoi componenti deve avvenire secondo la normativa vigente.

lapalma