# SEELA AC

S342_E | Antti Kotilainen | 2022



lapalma.it

lapalma

# SEELA AC

S342_E | Antti Kotilainen | 2022



Base a trespolo su ruote

Poltroncina con scocca esterna in polipropilene a vista. Sovrascocca interna in polipropilene agganciata alla scocca, imbottita e rivestita in tessuto. Base a trespolo in alluminio micropallinato o verniciato a polveri, su ruote auto-frenanti.



**Base a trespolo su ruote**

* la versione in PP ignifugo è disponibile nei colori bianco e nero (altri colori min. 100 pz)

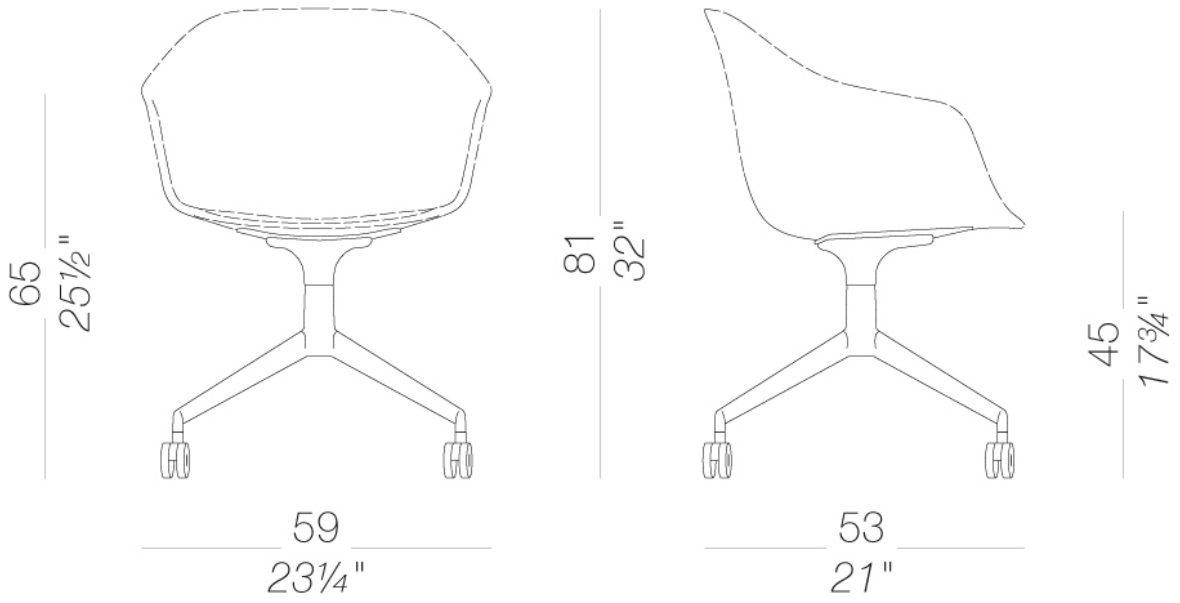

## STRUTTURA



**Alluminio**
Metallo



**Alloro**
Metallo



**Bianco**
Metallo



**Borgogna**
Metallo



**Calce**
Metallo



**Cannella**
Metallo



**Celeste**
Metallo



**Corallo**
Metallo



**Gru**
Metallo



**Limone**
Metallo



**Mattone**
Metallo



**Nero**
Metallo



**Oltremare**
Metallo



**Perla**
Metallo



**Pistacchio**
Metallo



**Sabbia**
Metallo



**Tortora**
Metallo

## SEDILE



**Atrium** (E)
16 colori



**Blazer** (D)
77 colori



**Canvas** (B)
45 colori



**Capture** (C)
59 colori



**Chili** (A)
47 colori



**Crisp** (C)
40 colori



**Divina MD** (F)
27 colori



**Divina Melange 3** (F)
38 colori



**Fiocco** (B)
34 colori



**Fiord 2** (C)
39 colori



**Grain** (B)
50 colori



**Hallingdal 65** (C)
58 colori



**Iris** (D)
34 colori



**Jet** (A)
66 colori



**Main Line Flax** (C)
57 colori



**Maya** (A)
43 colori

## SEDILE



**Medley** (A)
37 colori



**Naveli** (E)
24 colori



**Nobel** (D)
30 colori



**Panama** (A)
48 colori



**Re-wool** (E)
26 colori



**Remix 3** (C)
74 colori



**Sorrento** (B)
22 colori



**Steelcut 3** (D)
56 colori



**Steelcut trio 3** (F)
54 colori



**Tonica 2** (F)
39 colori



**Umber** (C)
36 colori



**Valencia** (B)
72 colori

## SCOCCA



**Alloro**
Plastica



**Bianco**
Plastica



**Borgogna**
Plastica



**Calce**
Plastica



**Cannella**
Plastica



**Celeste**
Plastica



**Corallo**
Plastica



**Gru**
Plastica



**Limone**
Plastica



**Mattone**
Plastica



**Nero**
Plastica



**Oltremare**
Plastica



**Perla**
Plastica



**Pistacchio**
Plastica



**Sabbia**
Plastica



**Tortora**
Plastica



**PP riciclato**
Plastica

**Istruzioni di uso e manutenzione**

Pulire tutte le parti in legno, pelle, tessuto e metallo con un panno umido o un detergente neutro diluito. Non usare detergenti con alcol, candeggina, solventi o prodotti abrasivi. Qualsiasi liquido versato sul prodotto deve essere asciugato immediatamente.

Quando si solleva o si sposta il prodotto, afferrarlo dalla struttura e non dal sotto-sedile. Il prodotto non deve essere sottoposto a pesi sbilanciati: è progettato per un corretto appoggio sui piedi (su quattro gambe o sulla base).

Evitare usi impropri: non salire sul prodotto, sul poggiapiedi o sui braccioli. Non esporre il prodotto agli agenti atmosferici né a fonti di calore superiori a 40°C. Anche i prodotti outdoor possono risentire degli agenti atmosferici.

Una manutenzione adeguata e frequente prolunga la durata del prodotto. Se esposto alla luce solare diretta, il prodotto può cambiare colore. Lo smaltimento del prodotto o dei suoi componenti deve avvenire secondo la normativa vigente.

lapalma