SEELA

S329_A | Antti Kotilainen | 2018



lapalma.it

lapalma

SEELA

S329_A | Antti Kotilainen | 2018



Base 5 razze

Sgabello con scocca in polipropilene, con pad integrato nella seduta rimovibile mediante 4 viti. Disponibili diverse finiture, con possibilità di abbinamento tra plastica, legno e tessuti. Telaio girevole e regolabile in altezza, con colonna e poggiapiedi in acciaio verniciato a polveri. Base a 5 razze in alluminio verniciato a polveri, su ruote auto-frenanti. Braccioli in polipropilene.



Base 5 razze

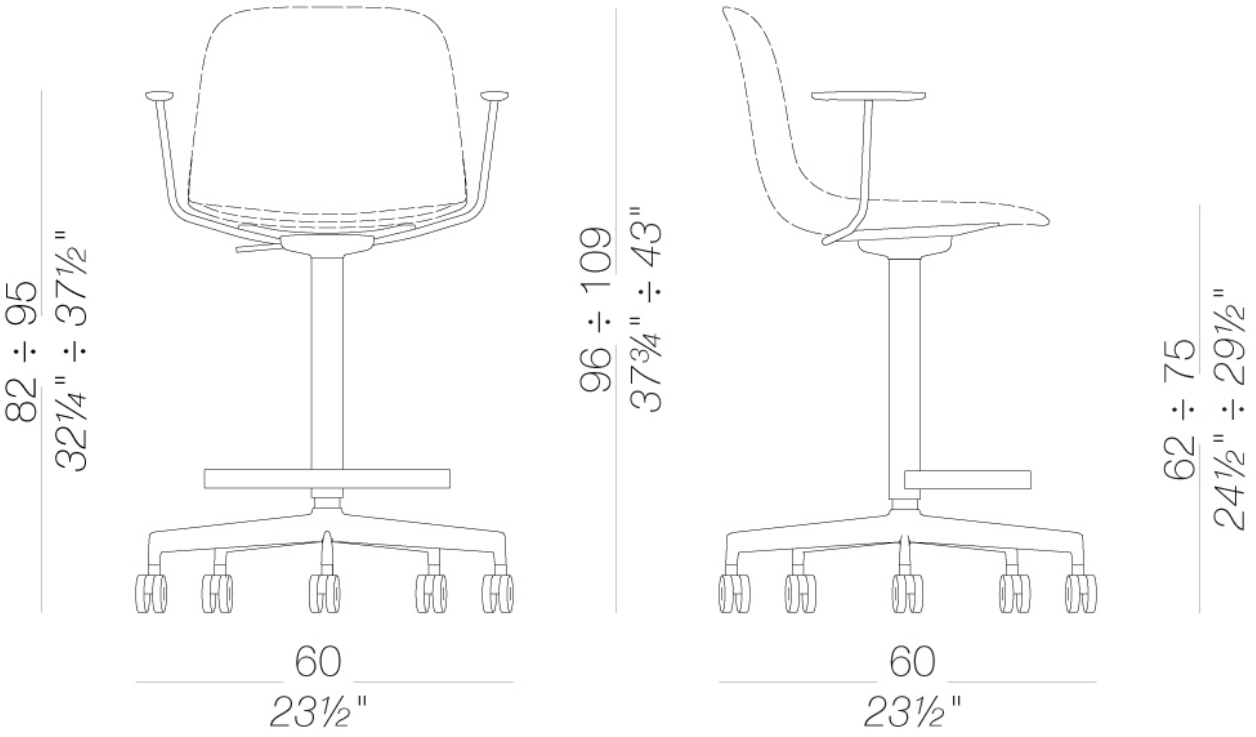

STRUTTURA



Alloro
Metallo

Bianco
Metallo



Borgogna
Metallo

Calce
Metallo



Cannella
Metallo



Celeste
Metallo



Corallo
Metallo



Gru
Metallo

Limone
Metallo



Mattone
Metallo



Nero
Metallo



Oltremare
Metallo

Perla
Metallo



Pistacchio
Metallo



Sabbia
Metallo



Tortora
Metallo

SCOCCA



Alloro
Plastica

Bianco
Plastica



Borgogna
Plastica

Calce
Plastica



Cannella
Plastica



Celeste
Plastica



Corallo
Plastica



Gru
Plastica

Limone
Plastica



Mattone
Plastica



Nero
Plastica



Oltremare
Plastica

Perla
Plastica



Pistacchio
Plastica



Sabbia
Plastica



Tortora
Plastica



PP riciclato
Plastica

PAD



Frassino
Legno



Laccato poro aperto
Legno



Atrium (E)
16 colori



Blazer (D)
77 colori



Canvas (B)
45 colori



Capture (C)
59 colori



Chili (A)
47 colori



Crisp (C)
40 colori



Divina MD (F)
27 colori



Divina Melange 3 (F)
38 colori

Fiocco (B)
34 colori



Fiord 2 (C)
39 colori



Grain (B)
50 colori

Hallingdal 65 (C)
58 colori

Iris (D)
34 colori

Jet (A)
66 colori



Main Line Flax (C)
57 colori



Maya (A)
43 colori



Medley (A)
37 colori



Naveli (E)
24 colori



Nobel (D)
30 colori



Panama (A)
48 colori



Re-wool (E)
26 colori



Remix 3 (C)
74 colori



Sorrento (B)
22 colori

Steelcut 3 (D)
56 colori



Steelcut trio 3 (F)
54 colori



Tonica 2 (F)
39 colori



Umber (C)
36 colori



Valencia (B)
72 colori



Alloro
Plastica

Bianco
Plastica

PAD



Borgogna
Plastica

Calce
Plastica



Cannella
Plastica



Celeste
Plastica



Corallo
Plastica



Grigio
Plastica



Gru
Plastica

Limone
Plastica



Mattone
Plastica



Nero
Plastica



Oltremare
Plastica

Perla
Plastica



Pistacchio
Plastica



Sabbia
Plastica



Tortora
Plastica

Istruzioni di uso e manutenzione

Pulire tutte le parti in legno, pelle, tessuto e metallo con un panno umido o un detergente neutro diluito. Non usare detergenti con alcol, candeggina, solventi o prodotti abrasivi. Qualsiasi liquido versato sul prodotto deve essere asciugato immediatamente.

Quando si solleva o si sposta il prodotto, afferrarlo dalla struttura e non dal sotto-sedile. Il prodotto non deve essere sottoposto a pesi sbilanciati: è progettato per un corretto appoggio sui piedi (su quattro gambe o sulla base).

Evitare usi impropri: non salire sul prodotto, sul poggiapiedi o sui braccioli. Non esporre il prodotto agli agenti atmosferici né a fonti di calore superiori a 40°C. Anche i prodotti outdoor possono risentire degli agenti atmosferici.

Una manutenzione adeguata e frequente prolunga la durata del prodotto. Se esposto alla luce solare diretta, il prodotto può cambiare colore. Lo smaltimento del prodotto o dei suoi componenti deve avvenire secondo la normativa vigente.

lapalma