THIN

S15 | Karri Monni | 2004



lapalma.it

lapalma

THIN

S15 | Karri Monni | 2004



Base 4 gambe impilabile con braccioli

Sedia impilabile con braccioli e base a 4 gambe in acciaio inox micropallinato. Scocca in multistrati di legno curvato a spessore differenziato, in varie finiture o interamente rivestita in cuoio con cuciture a vista. È disponibile anche una sovrascocca rivestita in pelle. Piedini in nylon con feltro integrato. Disponibile lo sgabello girevole ad altezza regolabile.



Base 4 gambe impilabile con braccioli

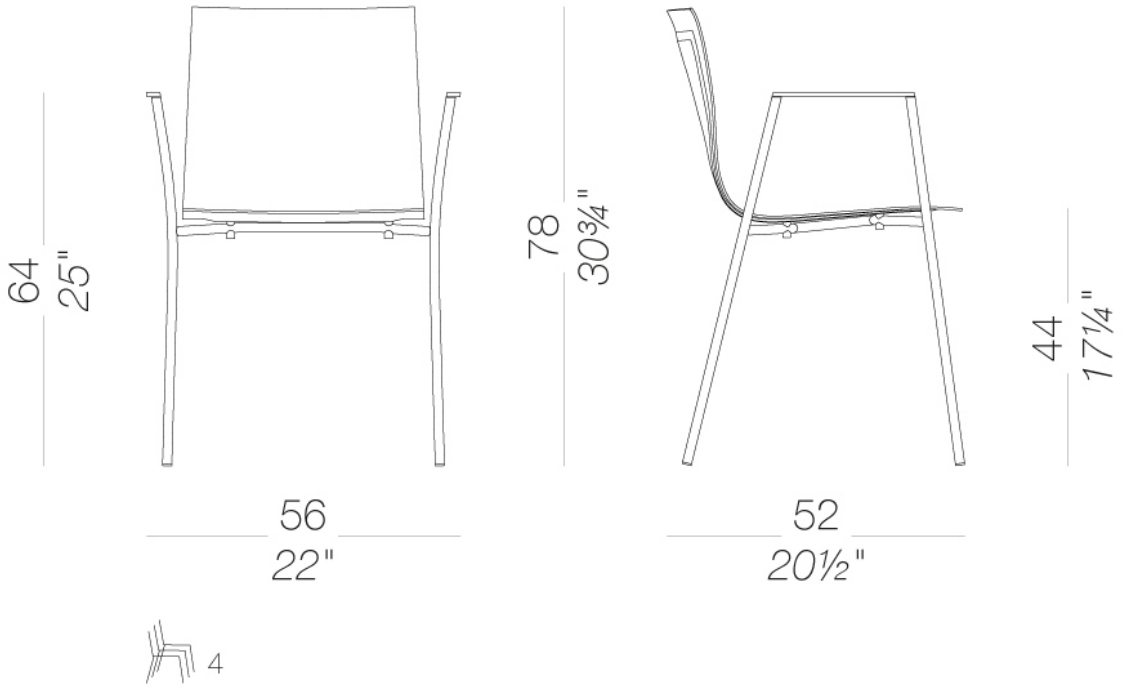

STRUTTURA



Acciaio inox
Metallo

SCOCCA



Rovere noce scuro
Legno



Rovere sbiancato
Legno

Laccato
Legno



Laccato poro aperto
Legno

RIVESTIMENTO



Cuoio
15 colori



Cuoio cerniere
2 colori

Seta
17 colori

Istruzioni di uso e manutenzione

Pulire tutte le parti in legno, pelle, tessuto e metallo con un panno umido o un detergente neutro diluito. Non usare detergenti con alcol, candeggina, solventi o prodotti abrasivi. Qualsiasi liquido versato sul prodotto deve essere asciugato immediatamente.

Quando si solleva o si sposta il prodotto, afferrarlo dalla struttura e non dal sotto-sedile. Il prodotto non deve essere sottoposto a pesi sbilanciati: è progettato per un corretto appoggio sui piedi (su quattro gambe o sulla base).

Evitare usi impropri: non salire sul prodotto, sul poggiapiedi o sui braccioli. Non esporre il prodotto agli agenti atmosferici né a fonti di calore superiori a 40°C. Anche i prodotti outdoor possono risentire degli agenti atmosferici.

Una manutenzione adeguata e frequente prolunga la durata del prodotto. Se esposto alla luce solare diretta, il prodotto può cambiare colore. Lo smaltimento del prodotto o dei suoi componenti deve avvenire secondo la normativa vigente.

lapalma