# LINK

S129 | Hee Welling | 2012



lapalma.it

lapalma

# LINK

S129 | Hee Welling | 2012



Base a slitta

Sgabello con seduta in multistrati di legno curvato in varie finiture. Telaio in acciaio inox micropallinato o verniciato a polveri. Piedini in polipropilene con inserto in feltro o in plastica.



## Base a slitta

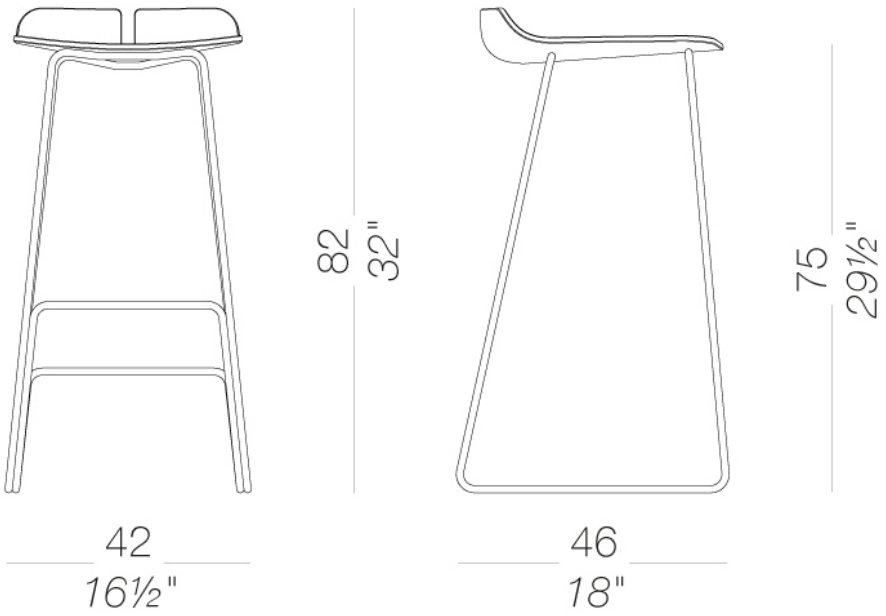

## STRUTTURA



**Alluminio**
Metallo



**Bianco**
Metallo



**Nero**
Metallo

## SEDILE



**Rovere noce scuro**
Legno



**Rovere sbiancato**
Legno



**Laccato**
Legno



**Laccato poro aperto**
Legno

**Istruzioni di uso e manutenzione**

Pulire tutte le parti in legno, pelle, tessuto e metallo con un panno umido o un detergente neutro diluito. Non usare detergenti con alcol, candeggina, solventi o prodotti abrasivi. Qualsiasi liquido versato sul prodotto deve essere asciugato immediatamente.

Quando si solleva o si sposta il prodotto, afferrarlo dalla struttura e non dal sotto-sedile. Il prodotto non deve essere sottoposto a pesi sbilanciati: è progettato per un corretto appoggio sui piedi (su quattro gambe o sulla base).

Evitare usi impropri: non salire sul prodotto, sul poggiapiedi o sui braccioli. Non esporre il prodotto agli agenti atmosferici né a fonti di calore superiori a 40°C. Anche i prodotti outdoor possono risentire degli agenti atmosferici.

Una manutenzione adeguata e frequente prolunga la durata del prodotto. Se esposto alla luce solare diretta, il prodotto può cambiare colore. Lo smaltimento del prodotto o dei suoi componenti deve avvenire secondo la normativa vigente.

lapalma