OORT

ED244 | Francesco Rota | 2017



lapalma.it

lapalma

OORT

ED244 | Francesco Rota | 2017 | Outdoor



Cuscino 40x25 cm

Cuscini in tessuto sfoderabili di varie misure, con imbottitura a settori composta da una miscela di microfibre poliestere, ipoallergeniche e idrorepellenti, rivestiti con tessuto protettivo traspirante e impermeabile, e con tessuto esterno resistente ai raggi UV.



Cuscino 40x25 cm

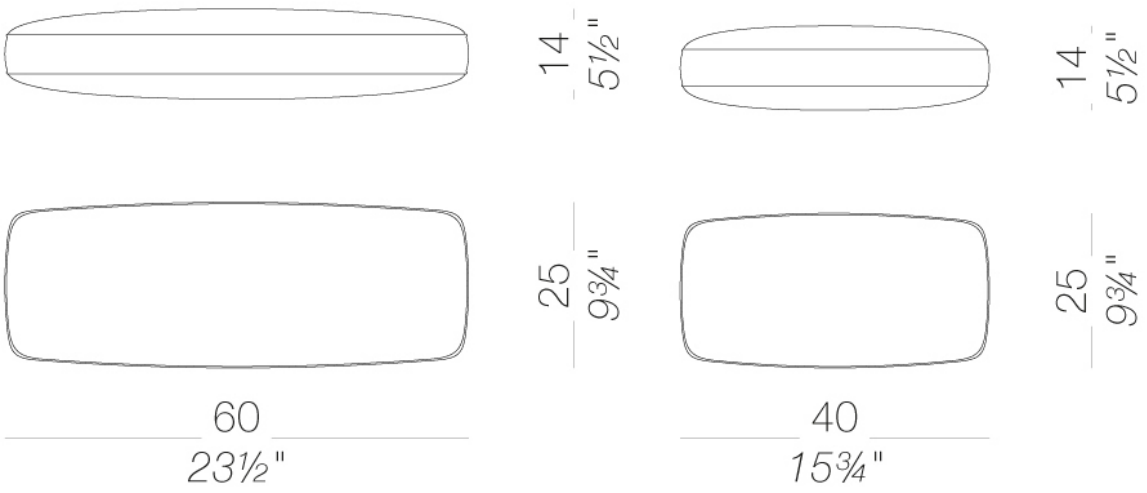

RIVESTIMENTO



Atrium (E)
16 colori



Blazer (D)
77 colori



Canvas (B)
45 colori



Capture (C)
59 colori



Chili (A)
47 colori



Crisp (C)
40 colori



Divina MD (F)
27 colori



Divina Melange 3 (F)
38 colori

Fiocco (B)
34 colori



Fiord 2 (C)
39 colori



Grain (B)
50 colori

Hallingdal 65 (C)
58 colori

Iris (D)
34 colori

Jet (A)
66 colori



Main Line Flax (C)
57 colori



Maya (A)
43 colori



Medley (A)
37 colori



Naveli (E)
24 colori



Nobel (D)
30 colori



Panama (A)
48 colori



Re-wool (E)
26 colori



Remix 3 (C)
74 colori



Sorrento (B)
22 colori

Steelcut 3 (D)
56 colori



Steelcut trio 3 (F)
54 colori



Tonica 2 (F)
39 colori



Umber (C)
36 colori



Valencia (B)
72 colori

Istruzioni di uso e manutenzione

Pulire tutte le parti in legno, pelle, tessuto e metallo con un panno umido o un detergente neutro diluito. Non usare detergenti con alcol, candeggina, solventi o prodotti abrasivi. Qualsiasi liquido versato sul prodotto deve essere asciugato immediatamente.

Quando si solleva o si sposta il prodotto, afferrarlo dalla struttura e non dal sotto-sedile. Il prodotto non deve essere sottoposto a pesi sbilanciati: è progettato per un corretto appoggio sui piedi (su quattro gambe o sulla base).

Evitare usi impropri: non salire sul prodotto, sul poggiapiedi o sui braccioli. Non esporre il prodotto agli agenti atmosferici né a fonti di calore superiori a 40°C. Anche i prodotti outdoor possono risentire degli agenti atmosferici.

Una manutenzione adeguata e frequente prolunga la durata del prodotto. Se esposto alla luce solare diretta, il prodotto può cambiare colore. Lo smaltimento del prodotto o dei suoi componenti deve avvenire secondo la normativa vigente.

lapalma