KIPU

D04 | Anderssen & Voll | 2014



lapalma.it

lapalma

KIPU

D04 | Anderssen & Voll | 2014



Pouf Ø 80 h 45 cm

Pouf sfoderabile con imbottitura in schiumato di poliuretano espanso a doppia densità e fibra poliestere accoppiata ignifugo, rivestito in tessuto, pelle o tessuto spalmato. Base in multistrati di legno. Piedini in polipropilene.



Pouf Ø 80 h 45 cm

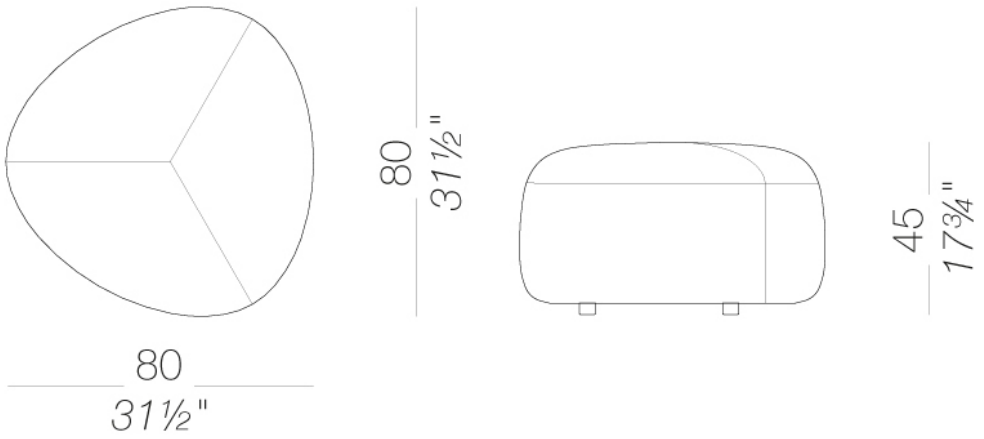

RIVESTIMENTO



Atrium (E)
16 colori



Blazer (D)
77 colori



Canvas (B)
45 colori



Capture (C)
59 colori



Chili (A)
47 colori



Crisp (C)
40 colori



Divina MD (F)
27 colori



Divina Melange 3 (F)
38 colori

Fiocco (B)
34 colori



Fiord 2 (C)
39 colori



Grain (B)
50 colori

Hallingdal 65 (C)
58 colori

Iris (D)
34 colori

Jet (A)
66 colori



Main Line Flax (C)
57 colori



Maya (A)
43 colori



Medley (A)
37 colori



Naveli (E)
24 colori



Nobel (D)
30 colori



Panama (A)
48 colori



Re-wool (E)
26 colori



Remix 3 (C)
74 colori



Sorrento (B)
22 colori

Steelcut 3 (D)
56 colori



Steelcut trio 3 (F)
54 colori



Tonica 2 (F)
39 colori



Umber (C)
36 colori



Valencia (B)
72 colori

Seta
17 colori

Istruzioni di uso e manutenzione

Pulire tutte le parti in legno, pelle, tessuto e metallo con un panno umido o un detergente neutro diluito. Non usare detergenti con alcol, candeggina, solventi o prodotti abrasivi. Qualsiasi liquido versato sul prodotto deve essere asciugato immediatamente.

Quando si solleva o si sposta il prodotto, afferrarlo dalla struttura e non dal sotto-sedile. Il prodotto non deve essere sottoposto a pesi sbilanciati: è progettato per un corretto appoggio sui piedi (su quattro gambe o sulla base).

Evitare usi impropri: non salire sul prodotto, sul poggiapiedi o sui braccioli. Non esporre il prodotto agli agenti atmosferici né a fonti di calore superiori a 40°C. Anche i prodotti outdoor possono risentire degli agenti atmosferici.

Una manutenzione adeguata e frequente prolunga la durata del prodotto. Se esposto alla luce solare diretta, il prodotto può cambiare colore. Lo smaltimento del prodotto o dei suoi componenti deve avvenire secondo la normativa vigente.

lapalma